Rebir

Rezerves daļu shēma
Схема запчастей
Ersatzteile
Diagram of Spare Parts

URBJMAŠĪNA
МАШИНА СВЕРЛИЛЬНАЯ
BOHRMASCHINE
DRILL

TYP **UM-530/10ER**

Stand issue 09.2010

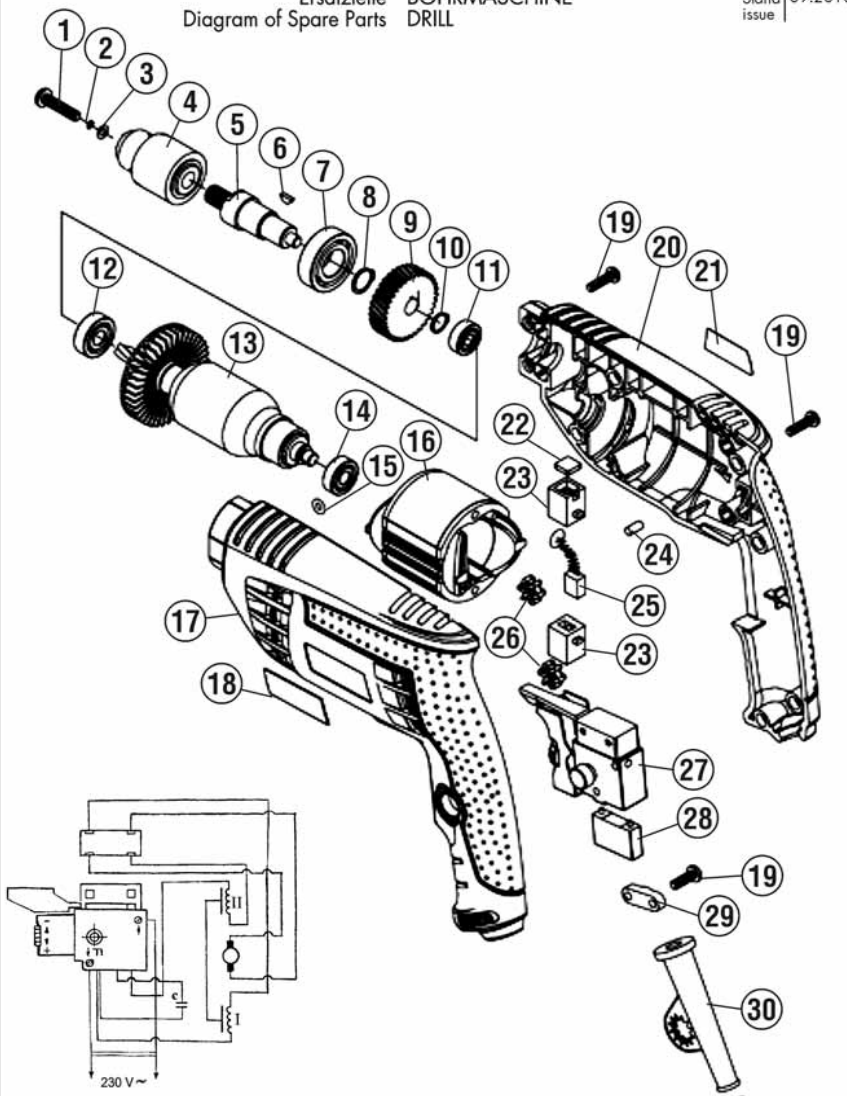

Tel. +371 646 32913
Fax. +371 646 33405
E-mail: servis@rebir.lv
RSEZ AKCIJU SABIEDRĪBA REBIR
Viļakas iela 4, Rēzekne, LV-4604, Latvija

Paturam sev tiesības ienest izmaiņas.
Оставляем за собой право на внесение изменений.
Änderungen vorbehalten.
Modifications reserved.

Rezerves daļu piegāde tiek veikta ar AS REBIR servisa apkalpošanas punktu starpniecību. Pasūtot rezerves daļas, lūdzam norādīt mašīnas, sūru un izlaišanas datumu, atbilstoši firmas razojuma datumzīmei, rezerves daļu numuru un nosaukumu (atbilstoši rezerves daļu sarakstam) un vēlamās detaļas vai mezgla skaitu.

Поставка запчастей осуществляется через пункты сервисного обслуживания АО РЭБИР. При заказе запчастей просим указать шифр машины и дату выпуска согласно фирменной наклейке на изделии, дату на схеме запчастей, шифр, название (согласно перечня запчастей) и количество желаемой детали

Ersatzteil-Lieferung über REBIR-Kundendienst-stellen. Bei Ersatzteil-Bestellungen bitte Maschinen-Bezeichnung laut Ersatzteil-Aufkleber und dem Datum, laut Gerätesehild-Aufkleber zeichnet Datum, Teil der Ersatzteil-Explosionszeichnung angegeben, Bestellnummer, Benennung laut Ersatzteilliste und Anzahl der gewünschten Ersatzteile angeben.

Spare parts supply via REBIR service offices. When ordering spare parts please quote power tool type as and date of manufacturing indicated per machine label, date as per Diagram of Spare Parts, desired spare part number and name as per List of Spare Parts and desired quantity.

Uzmanību! Remontdarbus, izmaiņu ieviešanu un rokas elektriskio instrumentu izmņ;ināšanu veiciet vajadzīgā tehniskā līmenī, ievērojiet drošības tehnikas prasības atbilstoši DIN, EN un citiem atsevišķās valstis spēkā esošiem normatīviem dokumentiem. Paturam sev tiesības ienest izmaiņas. Mūsu rapojumi tiek pastāvīgi pilnveidoti atbilstoši mūsdienu tehnikas attīstības līmeņa prasībām. Tāpēc mēs paturam sev tiesības ienest izmaiņas.

Âíèìàíèå! Ðàáîòû ïî ðåìîíòó èëè èçìåíåíèþ ýëåêòðè÷åñêîãî èíñòðóìåíòà äîëæíû áûò� âûïîëíåíû ñîîòâåòñòâåííî ñîîòâåòñòâóþùåãî óðîâí� òåõíèêè áåçîïàñíîñòè. Ìû îñòàâëÿåì çà ñîáîé ïðàâî âíåñòè èçìåíåíèå. Íàøè äîêëàäíûå ïîäâåðãàþòñÿ ïîñòîÿííîìó ñîâåðøåíñòâîâàíèþ. Ïîýòîìó ìû îñòàâëÿåì çà ñîáîé ïðàâî âíåñòè èçìåíåíèå.

Achtung! Instandsetzung, Änderungen und Prüfung von handgeführten Elektrowerkzeugen sind fachgerecht durchzuführen. Die Sicherheitsvorschriften nach DIN und weitere in den einzelnen Ländern gültige Vorschriften sind einzuhalten. Änderungen vorbehalten. Unsere Erzeugnisse werden stets dem heutigen technischen Stand angepaßt. Deshalb behalten wir uns Änderungen vor.

Attention! Power tools repair, modification and testing must be carried out according to the generally recognized engineering practice. Safety notes in accordance with EN and other regulations applicable in individual countries must be observed. Modifications reserved. Our products are constantly modified to meet the requirements of modern technical standards, therefore we reserve the right to alter data and specifications.

Rezerves daïu shçma
Ñõåìà çàï÷àñòåé
Ersatzteile
Diagram of Spare Parts

URBJMAÐÎNA
ÌÀØÈÍÀ ÑÂÅÐËÈËÜÍÀß
BOHRMASCHINE
DRILL

TYP **UM-530/10ER**

Stand issue 09.2010

Poz.Nr. [1] ïoç. Position Pos.	Detaïas ðifrs Øèôð äeòaëè Bestell- Nr. Part number	Nosaukums Haèìeíoâaíèe Benennung Name	Skaits Koë-âo Stück Qty.
1	UM-530/10ER-01	Skrûve (Âèíò) Ì 5õ22	1
2	UM-530/10ER-02	Paplâksne (Øàéáà ïðóæèííàÿ) 5	1
3	UM-530/10ER-03	Paplâksne (Øàéáà) 5	1
4	UM-530/10ER-04	Patrona (Ïàòðîí)	1
5	UM-530/10ER-05	Darbavârpsta (Øïèíåëü)	1
6	UM-530/10ER-06	Ierievis (Øïîíêà) 3õ10	1
7	UM-530/10ER-07	Gultnis (Ïîäøèïíèê) 6002-2RS	1
8	UM-530/10ER-08	Gredzens (Êîëüöî ñòîïîðíîå) 15	1
9	UM-530/10ER-09	Zobrats (Êîëåñî çóá÷àòîå)	1
10	UM-530/10ER-10	Gredzens (Êîëüöî ñòîïîðíîå) 12	1
11	UM-530/10ER-11	Gultnis (Ïîäøèïíèê) 606-2Z	1
12	UM-530/10ER-12	Gultnis (Ïîäøèïíèê) 608-2RZ	1
13	UM-530/10ER-13	Enkurs (ßêîðü)	1
14	UM-530/10ER-14	Gultnis (Ïîäøèïíèê) 607-2Z	1
15	UM-530/10ER-15	Gredzens (Êîëüöî) 4õ1,8	4
16	UM-530/10ER-16	Stators (Ñòàòîð)	1
17	UM-530/10ER-17	Kreisais puskorpuss (Ïîëóêîðïóñ ëåâûé)	1
18	UM-530/10ER-18	Uzlîme (Íàêëåéêà)	1
19	UM-530/10ER-19	Skrûve (Âèíò) ST4.2x16F	11
20	UM-530/10ER-20	Labais puskorpuss (Ïîëóêîðïóñ ïðàâûé)	1
21	UM-530/10ER-21	Uzlîme (Íàêëåéêà)	1
22	UM-530/10ER-22	Sukas turçtâja vâks (Êðûøêà ùåòêîäåðæàòåëÿ)	2
23	UM-530/10ER-23	Sukas turçtâjs (Ùåòêîäåðæàòåëü)	2
24	UM-530/10ER-24	Ïðèæèì ∅6õ6	2
25	UM-530/10ER-25	Suka (Ùåòêà)	2
26	UM-530/10ER-26	Drosele (Äðîññåëü)	2
27	UM-530/10ER-27	Slçdzis (Âûêëþ÷àòåëü)	1
28	UM-530/10ER-28	Kondensators (Êîíäåíñàòîð)	1
29	UM-530/10ER-29	Plâksne (Ïëàñòèíà)	1
30	UM-530/10ER-30	Aizsarguzmava (Òðóáêà çàùèòíàÿ)	1
31	UM-530/10ER-31	Kabelis kopsalîkumâ (Êàáåëü â ñáîðå)	1